平成30年度全国高等学校総合体育大会男子サッカー競技大会　結果

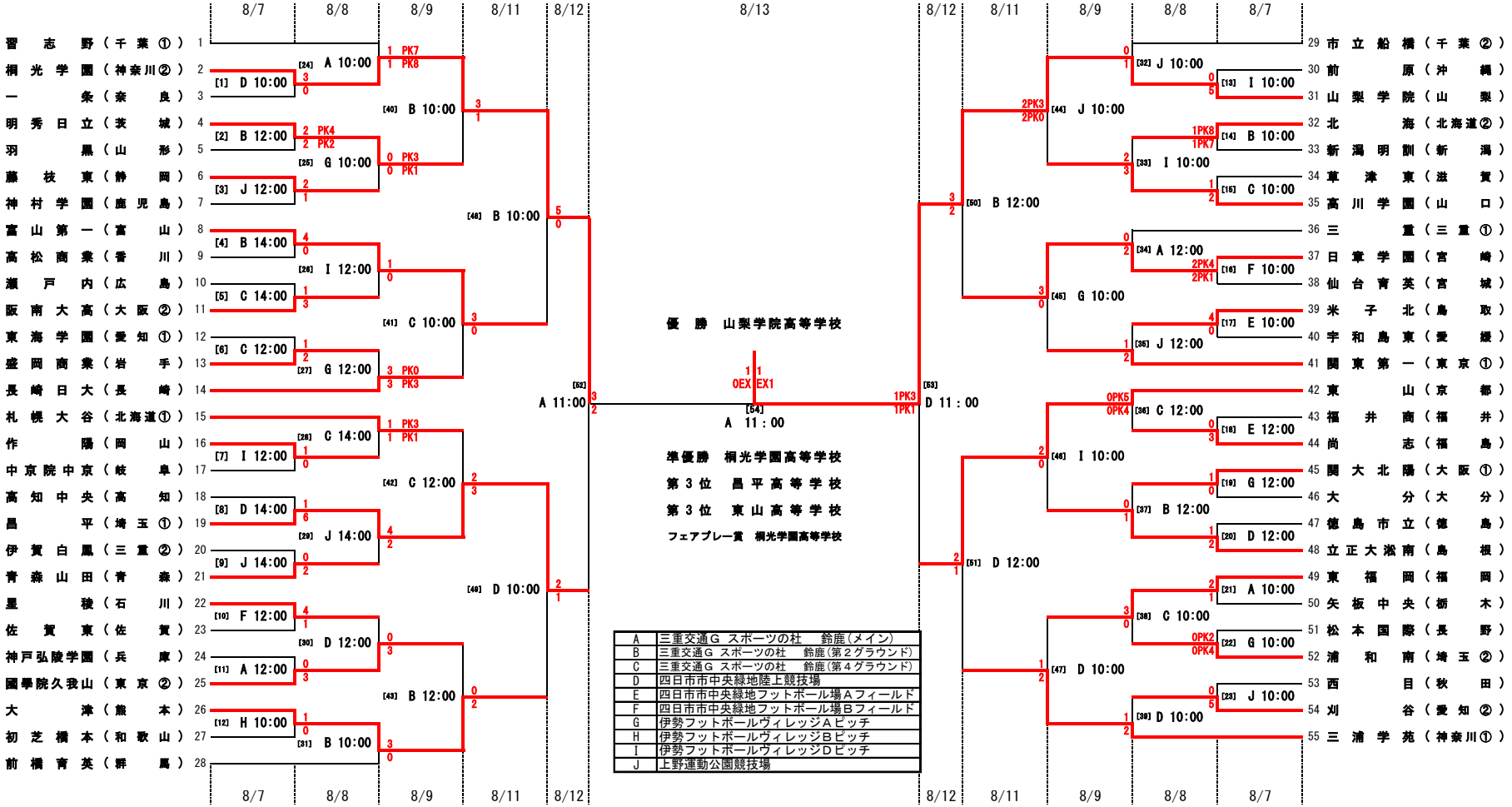

A	三重交通Ｇ スポーツの杜　鈴鹿（メイン）
B	三重交通Ｇ スポーツの杜　鈴鹿（第２グラウンド）
C	三重交通Ｇ スポーツの杜　鈴鹿（第４グラウンド）
D	四日市市中央緑地陸上競技場
E	四日市市中央緑地フットボール場Ａフィールド
F	四日市市中央緑地フットボール場Ｂフィールド
G	伊勢フットボールヴィレッジＡピッチ
H	伊勢フットボールヴィレッジＢピッチ
I	伊勢フットボールヴィレッジＤピッチ
J	上野運動公園競技場