2016/2/7 17:28
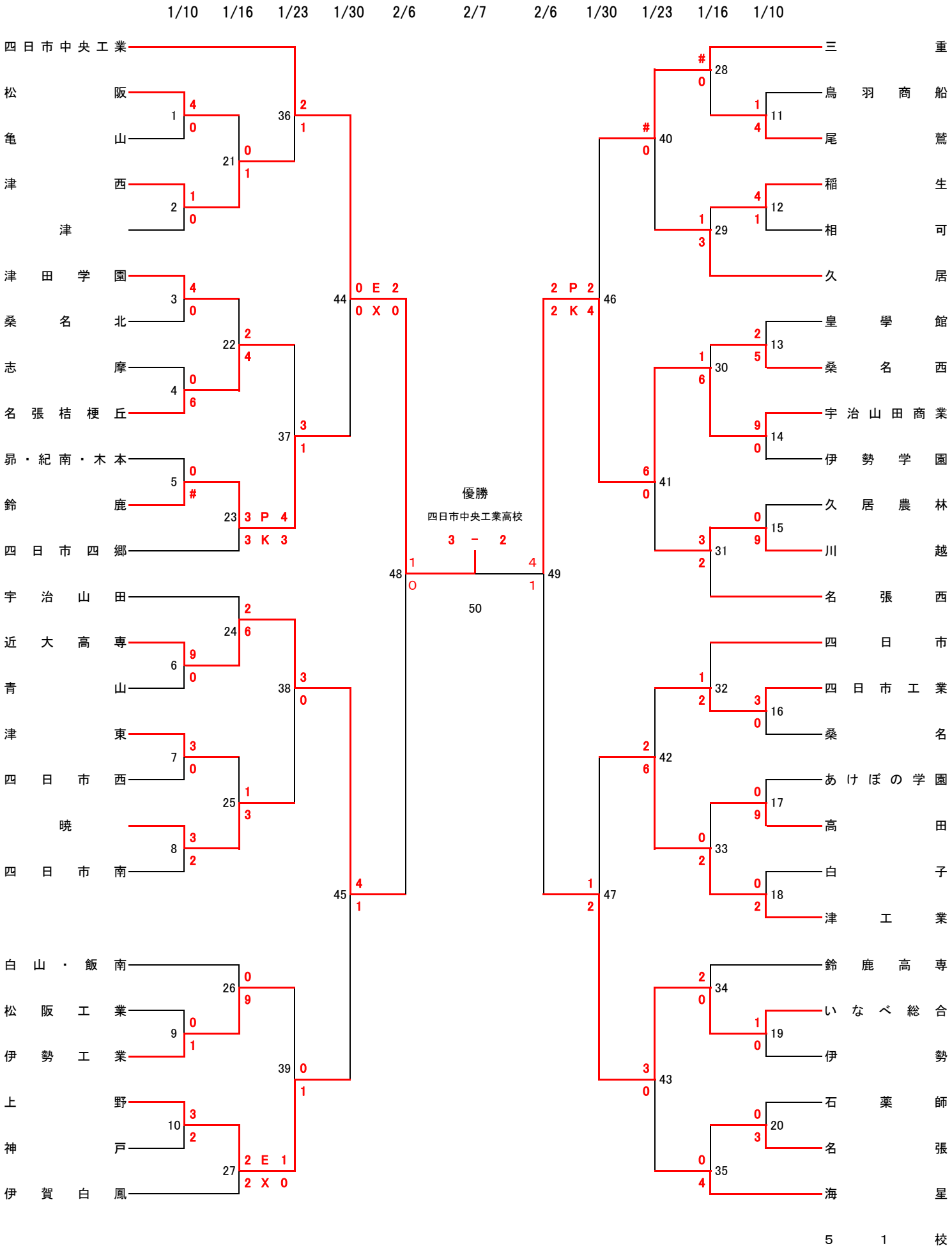
平成27年度三重県高校サッカー新人大会