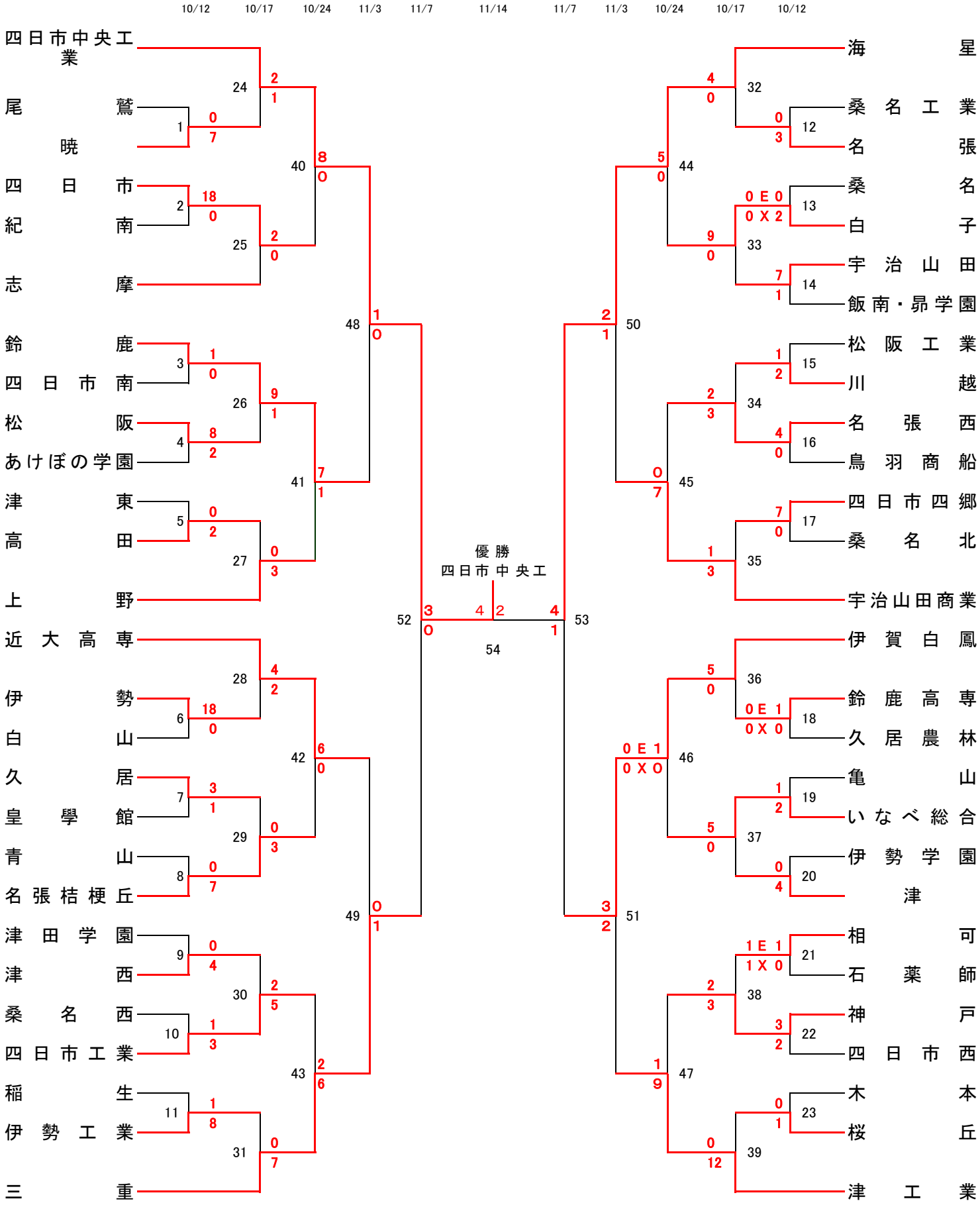第94回全国高校サッカー選手権三重県大会