平成26年度三重県高校サッカー新人大会
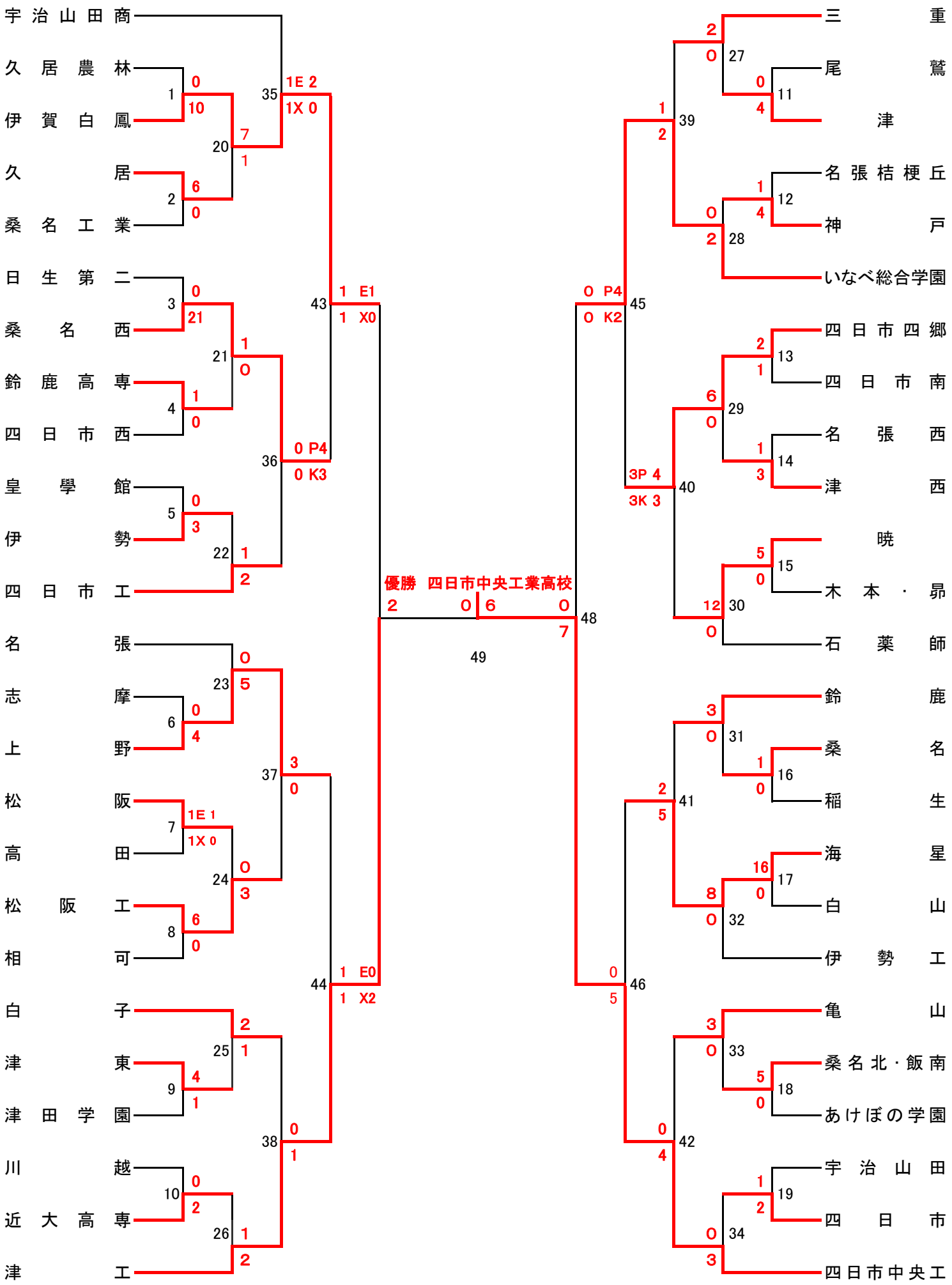
1/10 1/12 1/17 1/24 1/31　　2/1　　1/31 1/24 1/17 1/12 1/10