第６１回　東海高等学校総合体育大会サッカー競技 男子　試合結果

１　期　日　　平成２６年６月２１日（土）２２日（日）

２　会　場　　グリーングラウンド刈谷（人工芝）
　　刈谷市築地町荒田1（TEL0566-27-8295）
　　名古屋市港サッカー場
　　名古屋市港区野跡4-11-12（TEL052-384-0550）

３　試合結果
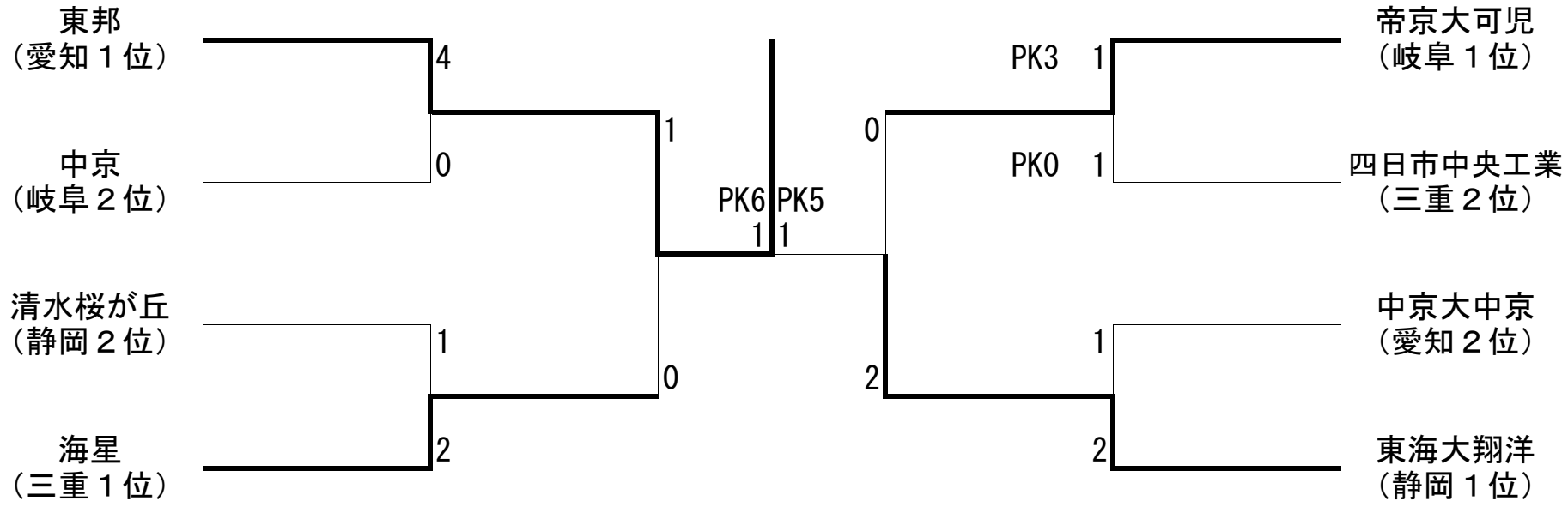
優　勝　東邦高校
準優勝　東海大学付属翔洋高校